Rozměry

do instalační krabice | na povrch

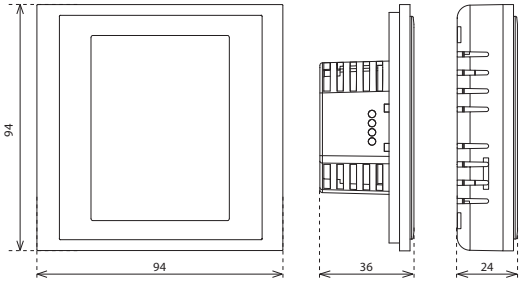

RF Touch-W RF Touch-B

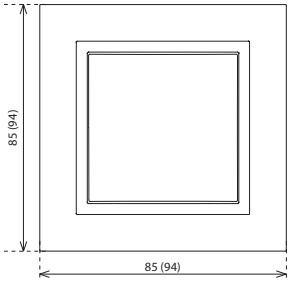

Rozměry rámečků uvedeny pro plast (kov, sklo, dřevo, žula)

do instalační krabice | na povrch

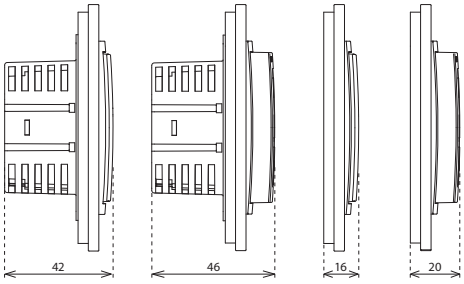

RFSTI-11G RFTC-100/G RFWB-20/G RFTC-10/G RFWB-40/G RFTC-50/G

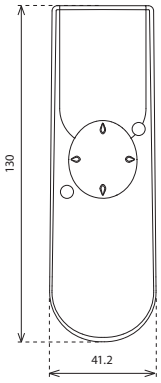

RF Pilot

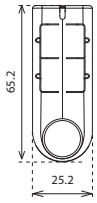

RF Key

IP65

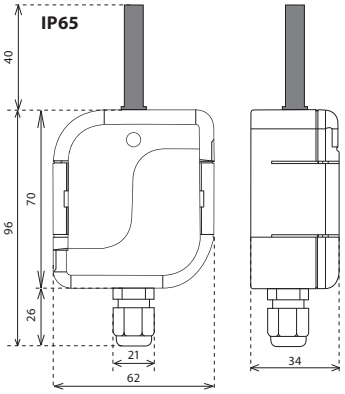

RFUS-61

do instalační krabice

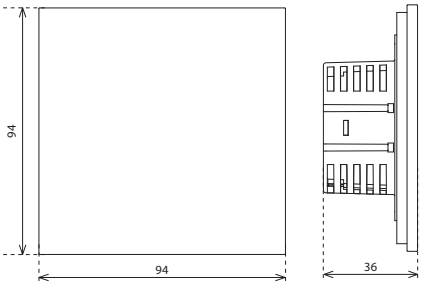

RFDW-71

1Modul

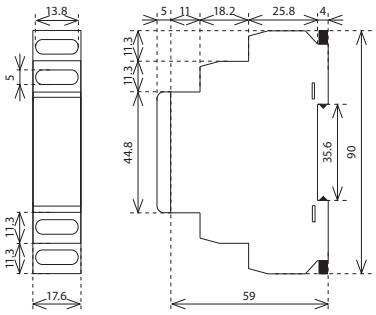

RFSG-1M
RFSA-61M

3Modul

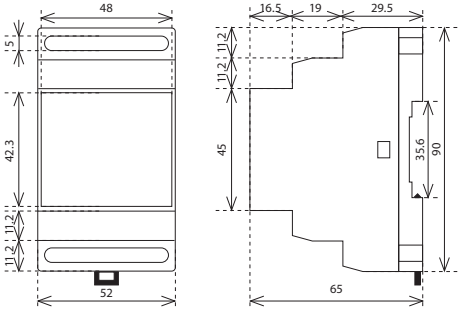

RFGSM-220M RFSA-66M RFDA-73M/RGB
RFDEL-71M RFPM-2M

IP65

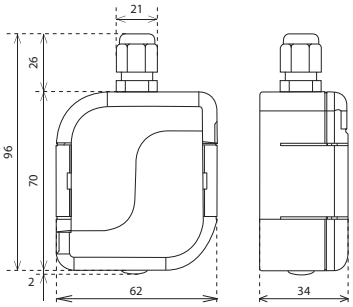

RFSOU-1
RFTM-1

MINI

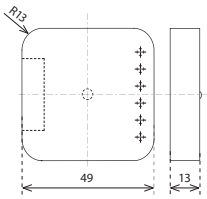

RFIM-20B
RFIM-40B
RFTI-10B
RFSF-1B
RFJA-12B/24VDC

MINI

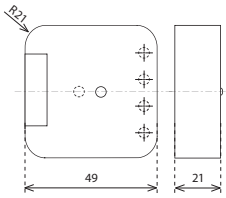

RFDEL-71B
RFSA-11B
RFSA-61B
RFSA-62B
RFSAI-61B
RFSTI-11B
RFDAC-71B
RFJA-12B-230V

Zásuvka

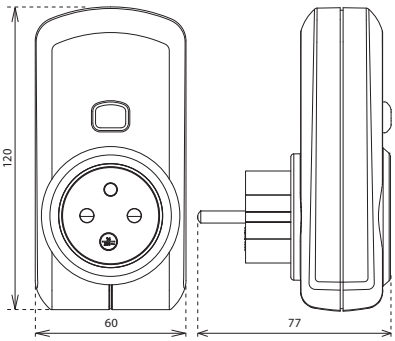

RFRP-20 RFDSC-71
RFSC-61

Detektor

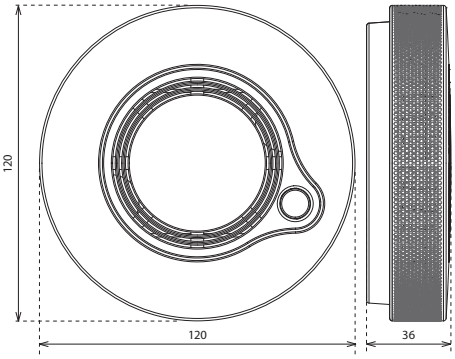

RFSD-100
RFSD-101

Detektor

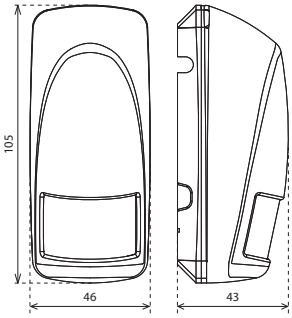

RFMD-100

Detektor senzor

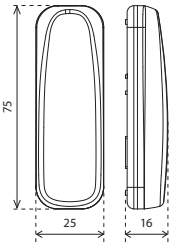

magnet

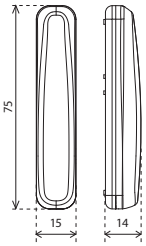

RFWD-100